جسر تحميل يدوي
MANUAL LOADING BRIDGE

إنكيما تقدم جسر التحميل اليدوي الاقتصادي مصمم للاتي:

- ✔ يتم تثبيته في حافة منطقة التحميل
- ✔ يثبت من جهة واحدة
- ✔ توجد أنواع يمكن تحريكها علي جانبي رصيف التحميل

Inkema's steel loading bridges are designed to be:

- ✔ Installed at the end of the loading bay
- ✔ Fixed at one place
- ✔ Moved laterally by a rail on two wheels

FEATURES
المميزات

مناولة أمنة وسهلة

Safe and easy handling

سهولة المناولة

Loading made easy

نظام نوابض للارتداد

Spring system

لا يلزم وجود حفرة

No pit installation required

جسر تحميل يدوي
MANUAL LOADING BRIDGE

SPECIFICATIONS الخصائص

Platform Size	1000(H) up to 1500(H) x 1500(W) up to 2000(W) mm	مقاسات المنصة
Platform	Anti-slip tear top surface	المنصة
Lip	12/14 mm thickness	الشفة
Loading Capacity	4000 kg	التحميل
Finish	Painted or galvanized	التشطيب
Type	Sliding or Fixed	النوع

Types	A (mm)	B (mm)	C (mm)	Capacity (kg)
1000 x 1500	1000	1500	150	4000
1000 x 2000	1000	2000	150	4000
1500 x 1500	1500	1500	215	4000
1500 x 2000	1500	2000	215	4000

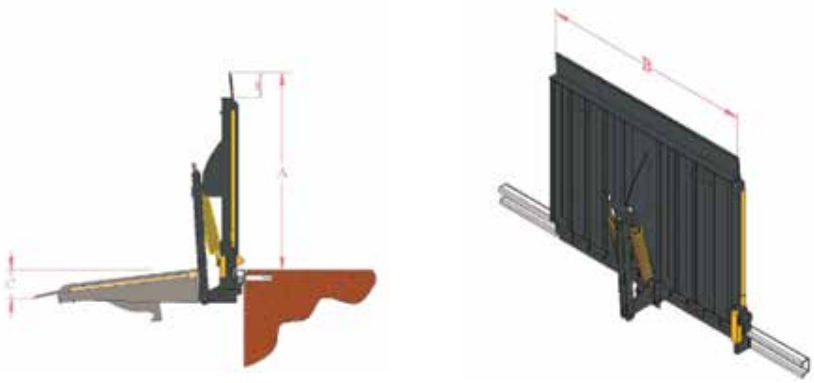

نموذج جسر تحميل يدوي

Model Manual Loading Bridge